红星阀门

# 产品使用说明书

## 铸铁镶铜闸门及配套启闭机

安徽红星阀门有限公司

一、产品概述

1、SFZ 型

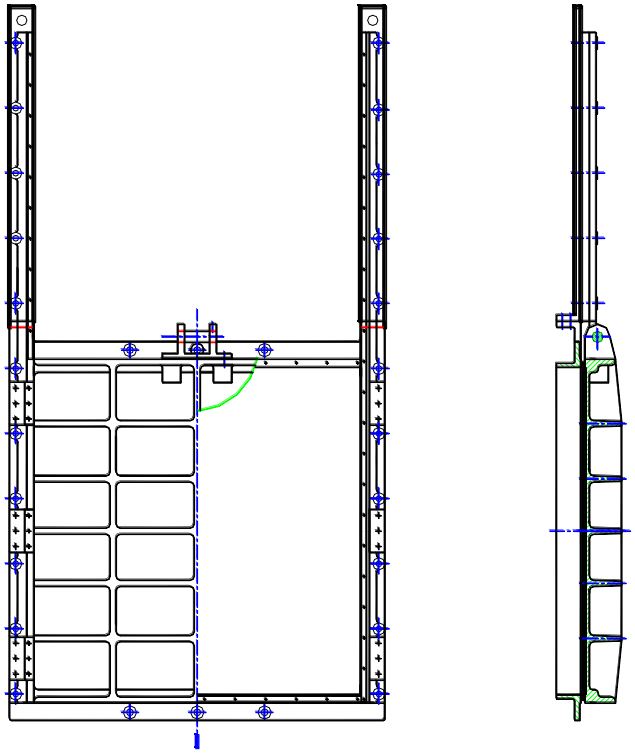

2、SYZ 型

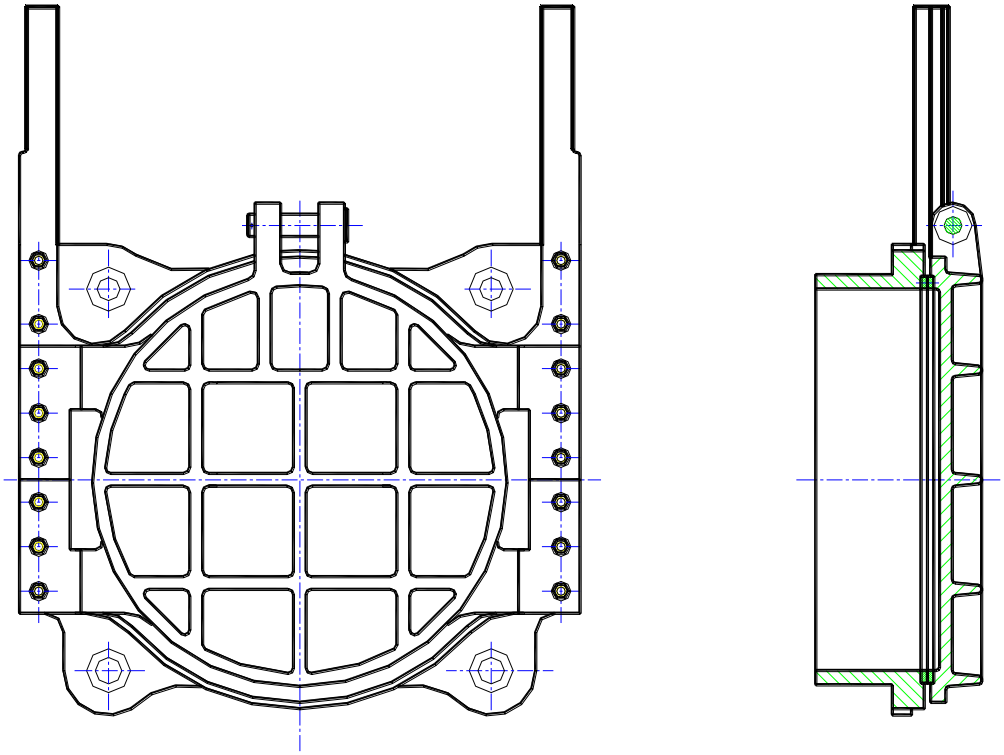

3、AYZ 型

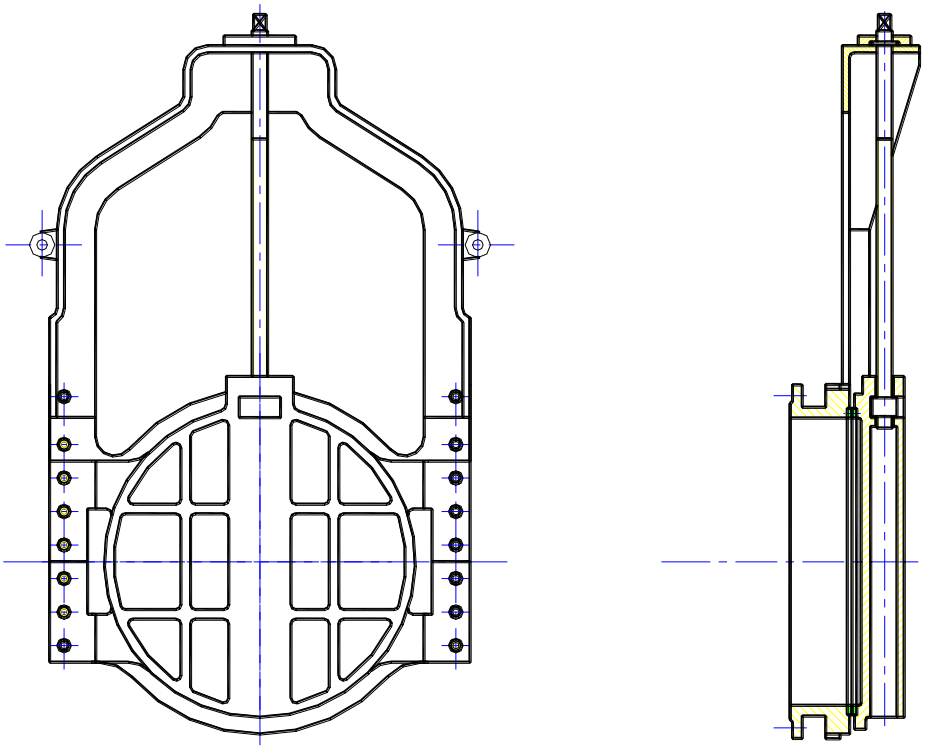

4、SSYZ 型

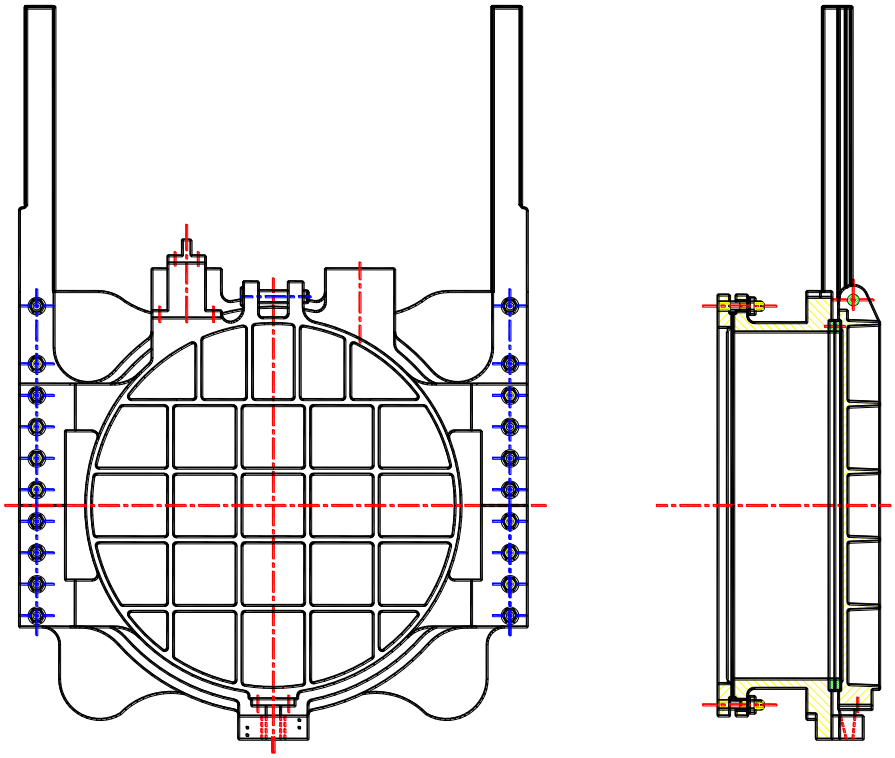

二、供货分散程度

1、SYZ、SFZ 型当闸门通径≤Φ1200 或≤1000×1000 时,闸门为整体供货。

2、SYZ、SFZ 型当闸门通径＞Φ1200 或＞1000×1000 时,除导轨外为整体供货。

3、AYZ 型为整体供货。

4、配套启闭机、丝杆以及轴导架等合理包装后供货。

三、安装前的准备:

1、检查洞口是否符合土建尺寸要求,洞口平面应尽量平直。

2、检查预留孔或预埋螺栓位置是否正确。

3、闸门在运输过程中的变形及损伤,要进行全面的检查和修整,注意同规格闸门的门体、门框不允许互换。且未安装前必须水平放置, 防止铸件变形影响止水效果,同时丝杆以及联接杆不可受力弯曲。

四、安装与调试:

1、SYZ、SFZ 型将闸门的门框埋入部分插进预留孔洞。用斜块垫平、校正、使闸门导轨与铅垂线重合,其偏差应小于 1/500,然后将门板插入门框,进行二次浇灌, 待混凝土养护后，用地脚螺栓将闸门框紧固。若门框为法兰联接则调正后紧固联接螺栓,注意在门框法兰面与土建墙壁之间应加垫密封垫。

2、AYZ 型暗杆闸门的安装,在门框法兰与预埋管道法兰间垫入密封垫,调整闸门角度位置,使闸门中心线保持铅垂后,紧固联接螺栓。

3、安装轴导架以及启闭装置,将丝杆穿入启闭机,注意使启闭机中心、丝杆轴心、闸门对称中心必须在一条铅垂线上。

4、调整丝杆中心后,将启闭机底板与预埋钢板焊固,然后逐一固定各轴导架。

5、检查闸门密封情况,如有渗漏现象,可将门框两侧的压紧楔块作适当调整, 直至达到理想的密封效果为止。

6、在闸门的安装过程中,应对青铜密封面做好保护,不得损坏。

五、使用与维护:

1、使用手动启闭机时,要用力均匀,不要在关闭时用力过猛以防损伤定位装置。

2、要定时给丝杆及启闭机加润滑油脂。

3、每年需对闸门作一次油漆、防腐处理。

4、对于非双向闸门不可承受纯反向水压。

红星阀门微信公众平台
安徽红星阀门有限公司
地址：安徽省铜陵市狮子山经济开发区栖凤路 855 号
Add:NO.855 Qifeng Road ShiziShan Economic Development,
Tongling City,Anhui Province,China.
邮编：244000
电话(TEL)：0562-6820602
传真(FAX)：0562-6820018
邮箱(E-mail)：hxfm@dunan.cn
网址(http)：www.redstarvalve.com